SILART

ФИЛЬТРУЮЩИЕ ВЕНТИЛЯТОРЫ

Серия NLV

NLV-2040	
Производительность, $м^3/ч$	120
Номинальное напряжение, В	DC 48
Габаритные размеры (ШВГ), мм	204x204x108
Монтажный вырез, мм	177^{+1} x 177^{+1}
Допустимая толщина панели, мм	от 1 до 1,8 (до 4 по запросу)
Механизм открытия фильтра	сдвижной (слайдер)
Потребляемая мощность, Вт	8,64
Степень защиты	IP 54
Класс очистки	G3
Рабочая температура, °C	-10...+70
Уровень шума, дБА	48,4
Срок службы, ч	70 000
Электрическое подключение	пружинная клемма
Тип подшипника	качения
Вес, кг	0,6

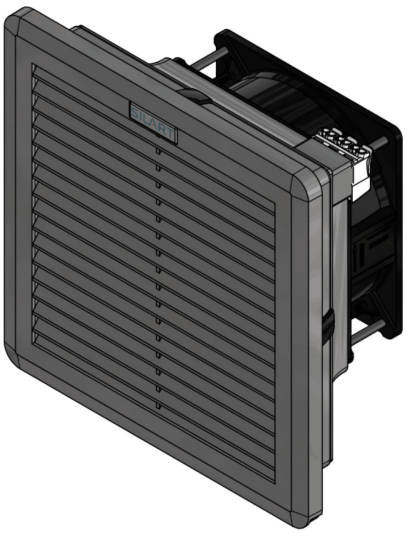

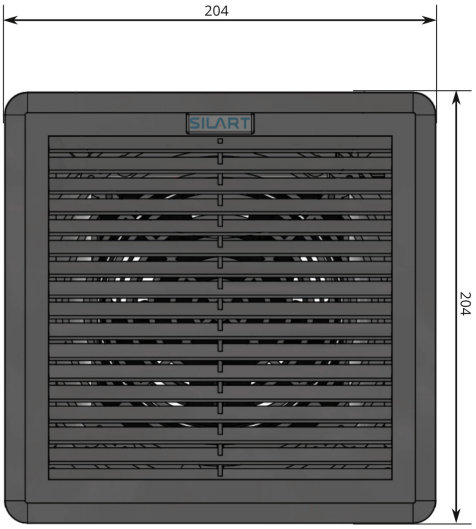

+7 499 677 60 00 | info@silart.com | www.silart.com